جرافة انزلاقية التوجيه من نوع نيوهولاند L320

NEW HOLLAND CONSTRUCTION

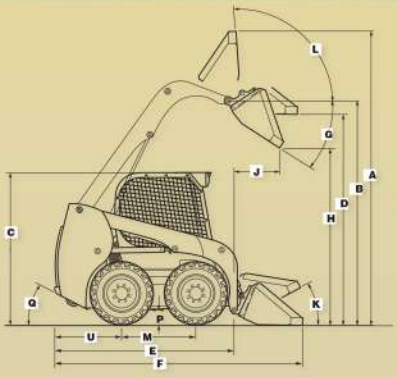

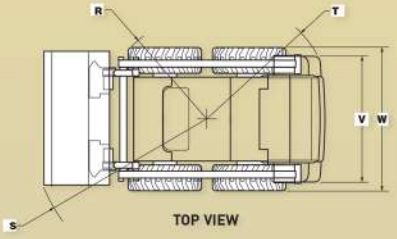

المحرك	
عدد السلندر	4 Cylinder Diesel
عدد الأحصنة	67 hp
ذروة عزم الدوران	153(208)@1800 rpm
الأوزان التشغيلية	
الوزن	2930 kg
قدرة الرفع لأقصى ارتفاع	1675 kg
النظام الكهربائي	
الجهد الكهربائي	12V
التشغيل	12V، 2.0 kW
المولد	14V، 120A
الوقود	
نوع الوقود	ديزل
سعة خزان الوقود	73.8 L
استهلاك الوقود	
معامل الحمل 30٪	4.1 لتر/ساعة
معامل الحمل 50٪	6.9 لتر/ساعة

الأبعاد		
A	الارتفاع الكلي مع المفصلة	4080 mm
B	ارتفاع مفصلة الدبوس	3078 mm
C	ارتفاع هيكل المعدة	1998 mm
D	ارتفاع الكف مستقيماً عن الأرض في أقصى ارتفاع	2902 mm
E	طول المعدة بدون مرفقات	2685 mm
F	طول المعدة مع الكف	3569 mm
G	زاوية التفريغ	51.9°
H	ارتفاع التفريغ مع الكف	45 °
J	الوصول لزاوية التفريغ مع الكف	45 °
K	زاوية تراجع الكف للخلف عند ملامسة الأرض	34.4°
L	زاوية الكف من أقصى ارتفاع لغاية التفريغ	87.6°
M	المسافة بين الإطارات	1128 mm
P	طول أرضية المعدة	203 mm
Q	ارتفاع زاوية الإنحناء الخلفية	25 °
R	طول نصف القطر بدون مرفقات	1340 mm
S	طول نصف القطر مع الكف	2273 mm
T	طول نصف القطر من زاوية الإنحناء الخلفية	1599 mm
U	الطول من المحور الخلفي لغاية الإطار	924 mm
V	عرض المحور الخلفي بدون العجلات	1448 mm
W	عرض المحور الخلفي مع العجلات	1755 mm

كيف تصل إلينا
الخليل ـ شارع السلام 02-2221112
بيت لحم ـ الخضر 02-2755755
نابلس ـ بيت ايبا 09-2365000

ما بعد البيع
الخليل ـ شارع السلام
(059)956-7987

تأمين المعدات
(059)992-2209

AL-SALAM motors
AL SALAM GROUP
مجموعة السلام الاستثمارية